Dane aktualne na dzień: 27-11-2026 03:20

Link do produktu: https://skypack.pl/pionowa-maszyna-pakujaca-vt-180yt-zintegrowana-z-waga-p-86.html



Pionowa maszyna pakująca VT-180YT (zintegrowana z wagą)

Cena brutto	**119 900,00 zł**
Cena netto	**97 479,67 zł**
Dostępność	**Dostępny**
Numer katalogowy	**VT-180YT**
Sposób odmierzania dawki	**Wagowe**
Maksymalna szerokość folii	**320 [mm]**
Maksymalna szerokość opakowania	**150 [mm]**
Maksymalna długość opakowania	**190 [mm]**
Max. szybkość pakowania	**100 op./min**

Opis produktu

Pionowa maszyna pakująca **VT-180YT**

VT-180YT to nowoczesna, w pełni zautomatyzowana, zintegrowana pionowa maszyna pakująca typu VFFS (Vertical Form Fill Seal), przeznaczona do precyzyjnego i wydajnego pakowania produktów sypkich, drobnych oraz kawałkowych. Zintegrowana z wagą kombinacyjną **12-głowicową marki HIGH DREAM**, stanowi kompaktowe rozwiązanie dla wielu branż – od spożywczej po przemysłową. Została zaprojektowana z myślą o szybkich i dokładnych procesach pakowania produktów sypkich, granulowanych, drobnych lub kawałkowych – takich jak: słodycze, orzechy, bakalie, snacki, suszone owoce, makarony, granulaty, karma dla zwierząt itp.

 Maszyna wyposażona w **5 serwo motorów,** które zapewniają stabilność pakowania, szybkość oraz możliwość zmian parametrów z poziomu dotykowego ekranu

 Zintegrowana **waga wielogłowicowa: 12 głowic,** każda z komorą o pojemności 0,8 litra marki **HIGH DREAM**

 Cała maszyna wykonana w **stali nierdzewnej 304 z matowym piaskowaniem** (odporny na odciski palców)

 Prędkość pakowania do **100 opakowań/min**

W podanej cenie:
 Pionowa maszyna pakująca VT-180YT

 Waga 12 komorowa VT-12 w dozie 10-1000 [g]

Specyfikacja maszyny pakującej:

- **Model:** VT-180YT (VFFS)
- **Długość opakowania:** 50-190 [mm]
- **Szerokość opakowania:** 50-150 [mm]
- **Szerokość folii:** 100-320 [mm]
- **Średnica zewnętrzna folii:** max. 320 [mm]

- **Ilość głowic ważących:** 12, każda z komorą o pojemności 0,8 litra
- **Zakres dozowania:** 10-1000 [g]. Zakres ten jest zalezny od gęstości nasypowej danego produktu.
- **Zakres dokładności dozowania:** ± 1 [g] na opakowanie
- **Typ dozowania:** kombinacyjne ważenie automatyczne
- **Stopień wodoodporności:** IP64
- **Sterowanie:** Panel dotykowy TOUCH SCREEN, interfejs HMI
- **Rodzaj zgrzewadeł:** ruch otwórz/zamknij (praca w 1 kierunku)
- **Szybkość pakowania**: ok. 20 - **100 opakowań/min**
- **Rodzaj napędu: 5 x serwo motory**
- **Czujnik fotoelektryczny:** Tak (praca z zadrukowaną folią)
- **Sterowanie:** Panel dotykowy TOUCH SCREEN, interfejs HMI
- **Zasilanie:** 220V, 50/60 Hz + **pneumatyczne**
- **Moc:** 5.5 kW
- **Zapotrzebowanie na powietrze:** >6 kg/cm2, 60 [l/min]
- **Wymiar maszyny:** 1480 x 1116 x 2250 mm [L x W x H]
- **Waga:** 510 kg
- **Budowa: cała maszyna wykonana ze stali nierdzewnej S304**




skypack.pl
MASZYNY DOZUJĄCE, ZAKRĘCAJĄCE, ETYKIETUJĄCE.
STOP
START



Jeżeli podane wyżej parametry nie pasują pod Państwa produkt, przedstawimy inne rozwiązanie. Zaoferujemy inną maszynę która spełni Państwa oczekiwania. Możemy również zmodyfikować maszynę montując w niej inne podzespoły jak **większa waga**, inny rodzaj noży, zgrzewadeł itp.

Ponadto jesteśmy w stanie w pełni zautomatyzować proces pakowania poprzez dobranie innych elementów maszyn, które wyeliminują proces ludzki podczas pakowania.

Dla przykładu dla pojemności zbiornika 0,5L:

Zbiornik objętości wagi **0,5 litra (0,5L)** oznacza, że **każdy pojedynczy kubełek (komora ważąca)** w wagach wielogłowicowych może pomieścić maksymalnie **0,5 litra objętości produktu**.

Co to dokładnie znaczy:

- Nie chodzi tutaj bezpośrednio o wagę (w gramach), tylko o **objętość**, czyli **ilość miejsca**, jaką produkt może zająć w zbiorniku.
- Wagi wielogłowicowe nie ważą wszystkiego naraz – każda głowica (tu 14 sztuk) najpierw osobno odmierza porcję do własnego zbiornika.
- Komputer wybiera najbliższą możliwą kombinację głowic, która daje żądaną wagę końcową (np. 100 g = 50g + 50g).

Jak przeliczyć litry na gramy?

Waga = gęstość nasypowa [kg/l] × 0,5 l × 1000.

Przykłady (orientacyjne, bo gęstości nasypowe różnią się między produktami i frakcją):

✔ Chipsy/popcorn (0,10–0,20 kg/l) → 50–100 g z jednego kosza
✔ Kawa ziarnista prażona (~0,365 kg/l) → ~180 g
✔ Orzechy (0,55–0,70 kg/l) → 275–350 g
✔ Ryż (0,72–0,83 kg/l) → 360–415 g
✔ Cukier kryształ (0,70–0,80 kg/l) → 350–400 g
✔ Sól stołowa (1,20–1,38 kg/l) → 600–690 g

Uwaga: wielogłowicowa waga łączy kilka koszy naraz, więc docelowa porcja do worka może być większa niż 0,5 l, ale ograniczeniem pozostają gabaryty worka (w tym przypadku 150×190 mm) i średnica lejka zsypowego. W praktyce dla VT-180YT celuje się w małe i średnie porcje.

Co z tego wynika?
W doborze maszyny 0,5 l kosze = szybkie porcjowanie małych/średnich dawek i drobnych produktów; świetne do snacków, orzechów, ryżu 250–500 g. Jeśli planujesz pakować produkty 500–600 g dla gęstych granulatów albo produkty bardzo lekkie, ale dużej objętości (duże poduszki chipsowe), rozważ większe kosze (np. 0,8–1,6 l) albo większy format worka.

Jak działa:

System waży porcje w wielu komorach naraz (14 głowic), dobierając kombinacje np. z 3–6 głowic dla danej porcji.

Dzięki **kombinacyjnemu ważeniu**, maszyna może bardzo precyzyjnie dozować zarówno **małe porcje (np. 30–50 g)**, jak i **większe (nawet do 800–1000 g)**, o ile fizycznie zmieszczą się w lejku zbiorczym.

Maszyna wyposażona w:

- **zintegrowaną maszynę ważącą składającą się z 12 głowic,**
- **5 serwo motorów,**
- **cała maszynyna wykonana ze stali nierdzewnej 304,**
- czujnik fotoelektryczny do pracy z zadrukowaną folią,
- **ekran dotykowy do kontroli zarówno maszyny pakującej jak i wagi**
- łatwe przezbrojenie i obsługa
- **wysoka precyzja dozowania** dzięki kombinacyjnemu systemowi ważenia
- możliwość personalizacji (np. zmiana formy worka) – dodatkowo płatna
- panel PLC (zmiana długości opakowania, zmiana szybkości pakowania, czasy podawania produktu, czasy zmknięć zgrzewadeł itp),
- pamięć parametrów pakowanych produktów,
- licznik spakowanych produktów,
- elektroniczny system regulacji temperatury,
- do wyboru rodzaj zgrzewu: ryflowany pionowo, poziomo, kropki, cięcie zig-zag lub proste,
- elementy ruchome w maszynie zabezpieczone są przez przezroczyste obudowy z pleksi chroniące operatora obsługującego maszynę,
- wyświetlanie aktualnego statusu maszyny i komunikatów o błędach,
- Instrukcja w **języku polskim**

Opcje dodatkowe o jakie można doposażyć maszynę:

- podajnik typu Z do transportu produktu do systemu ważącego
- platforma robocza nad wagami
- taśmociąg odbiorczy
- stoły odbiorcze (do odbierania gotowych produktów)

- **zmiana dozy pakowanego produktu np. 50-5000 [g]**
- **inne zbiorniki do pakowania większych detali jak np.** 2 [l]; 2.5 [l]; 3 [l]; 5.5 [l]; 7.5 [l]
- drukarka do nanoszenia daty i numeru serii
- drukarka termotransfer firmy Markem do zaawansowanych wydruków (kody kreskowe, zmienna godzina, wiele wierszy itp)
- dziurkacz folii
- dodatkowe ustniki (formery) do zmiany szerokości opakowań
- systemy kontroli wagi lub detekcji metalu
- etykieciarka do automatycznego aplikowania etykiet na folię
- wykrojnik euro zawieszki wykonujący euro dziurkę na zgrzewie
- dozownik gazu do pakowania produktów spożywczych
- przedłużona gwarancja do **24 m-cy**
- instalacja + szkolenie w siedzibie klienta

Wymiar liniii w zestawieniu z podajnikiem typu Z oraz taśmociągim odbiorczym:

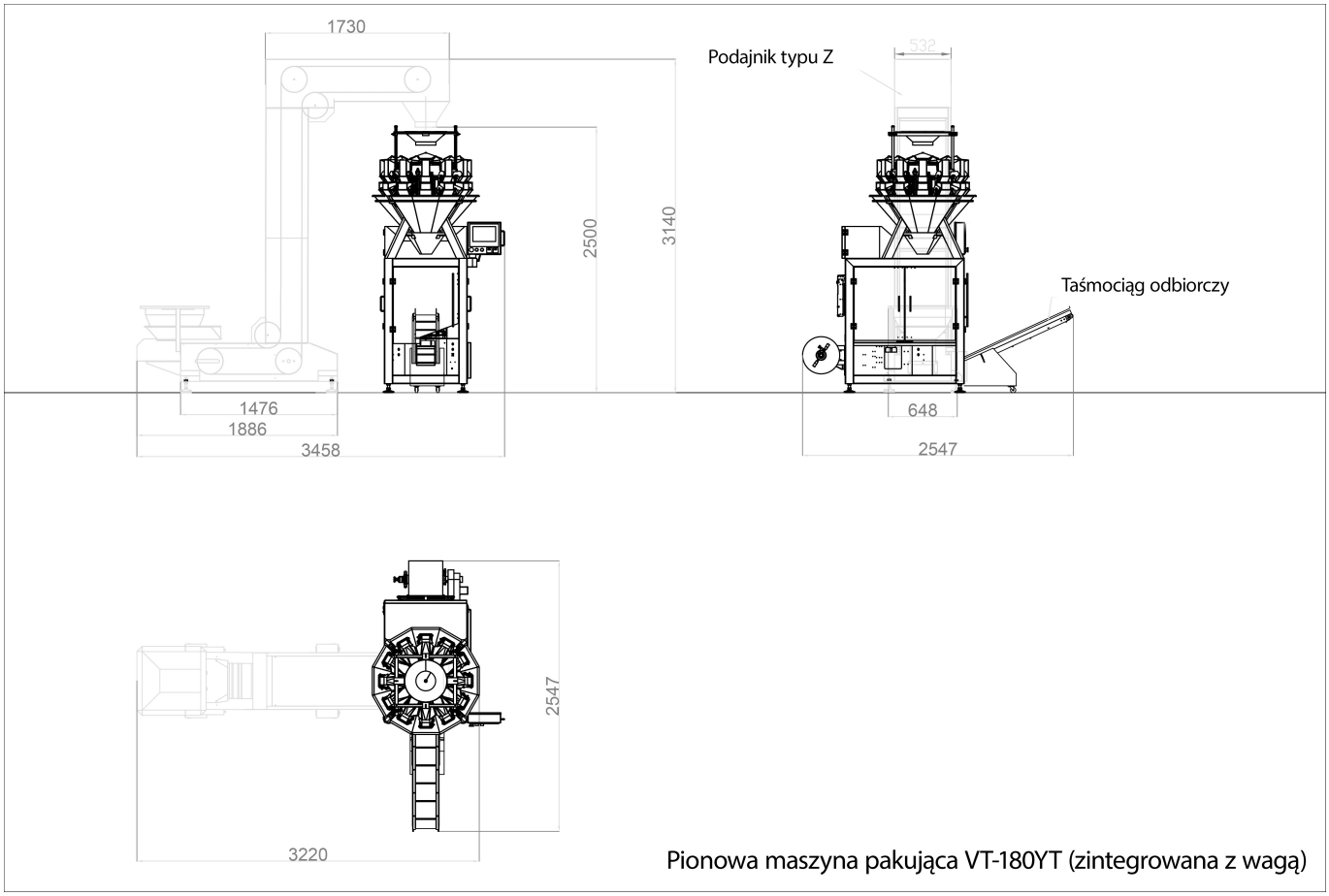

Pionowa maszyna pakująca VT-180YT (zintegrowana z wagą)

Zintegrowane rozwiązanie pakowania pionowego

- Model VT-180YT – konstrukcja zintegrowana (rmaszyna pakująca wraz z wagą) → oszczędność miejsca i szybkie wdrożenie
- Dedykowana do produktów sypkich, granulatów i proszków – idealna dla średnich zakładów produkcyjnych
- Dotykowy panel operatora z intuicyjnym interfejsem – szybkie przezbrojenia i zmiany parametrów

Gotowa do pracy w trybie wielozmianowym

- Stabilna i automatyczna praca – minimalizacja przestojów
- Elastyczna integracja z urządzeniami dozującymi i liniami produkcyjnymi
- Projektowana z myślą o oszczędności przestrzeni – idealna tam, gdzie liczy się compact footprint

Higiena i trwałość w standardzie przemysłowym

- Rama i elementy konstrukcyjne ze stali nierdzewnej – łatwe czyszczenie, zgodność z branżą spożywczą i chemiczną
- Solidna budowa – przewidziana do regularnej eksploatacji w zakładach produkcyjnych
- System kontroli jakości i niezawodności mechanicznej – dla ciągłości produkcji

⚡ **Prędkość pakowania do około 100 opakowań/min**

- Szybkie pakowanie przy zachowaniu wysokiej jakości i powtarzalności
- Optymalne rozwiązanie dla średnich linii produkcyjnych wymagających elastyczności
- Możliwość adaptacji do różnych formatów opakowań i produktów

Dlaczego warto wybrać VT-180YT?

- Zintegrowana konstrukcja – oszczędność miejsca i uproszczona instalacja
- Elastyczna i intuicyjna obsługa – szybkie przezbrojenia, mniejsze przestoje
- Znana marka i sprawdzony producent z dużym doświadczeniem w pionowych maszynach pakujących

Skontaktuj się z nami już dziś i dowiedz się, jak VT-180YT może zoptymalizować Twoją linię pakującą!

Przykładowe zestawienie maszyny pakującej:

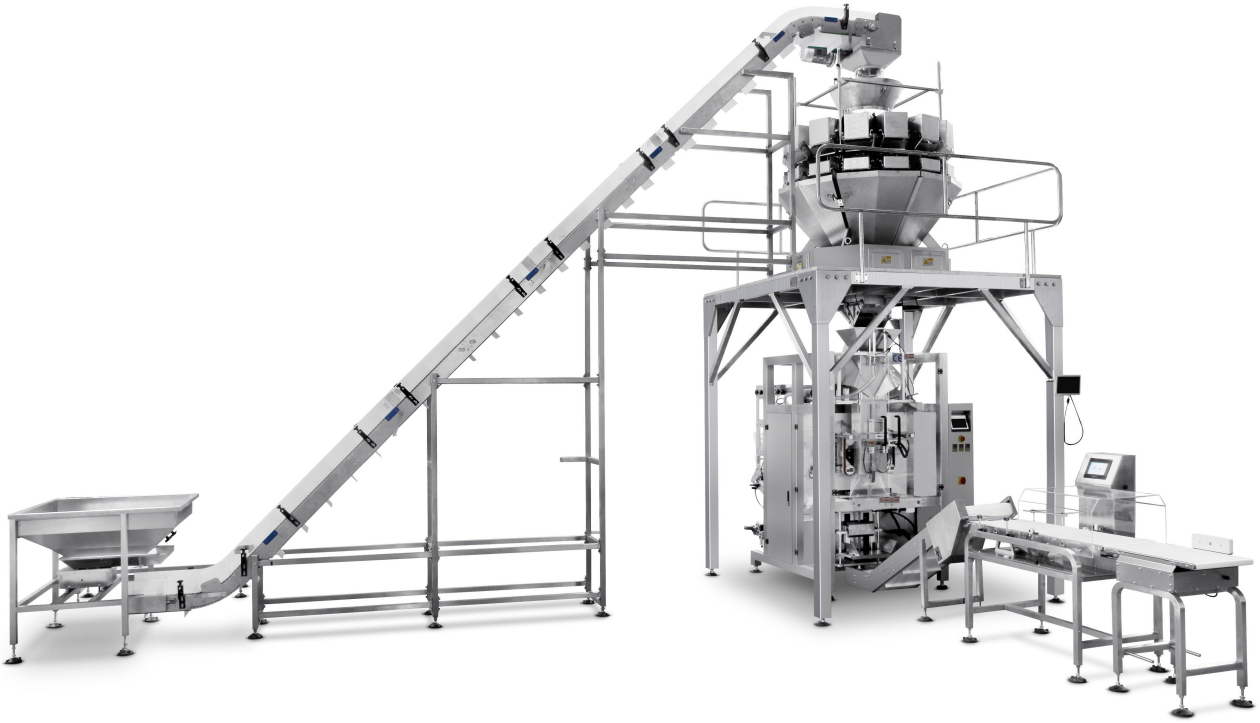

Film obrazujący pracę maszyny:

Produkt posiada dodatkowe opcje:

Taśmociąg odbiorczy: Nie , Tak (+ 14 760,00 zł)
Podajnik typu Z: Nie , Tak (+ 47 847,00 zł)
Dozownik gazu: Nie , Tak (+ 4 305,00 zł)